GRADA INTERNATIONAL

PLAFONDROOSTER MET GEPERFOREERDE PLAAT VOOR TOEVOER DA360S

Doorsnede / Maatvoering

DA360S

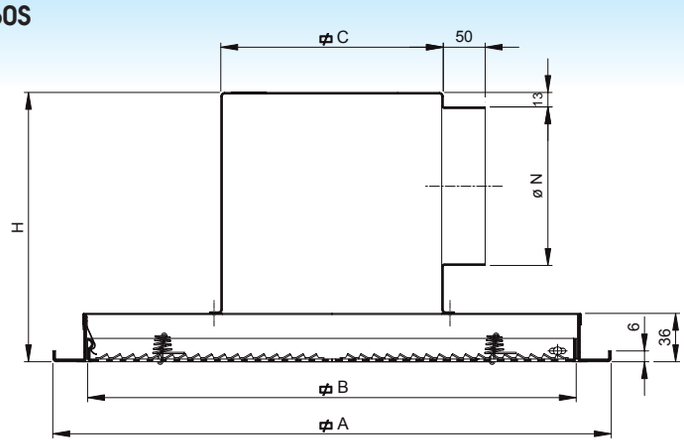

DA360S

grootte	Ø N	□ A	□ B	□ C	H
160	158	294	244	190 x 222	270
200	198	394	344	230 x 262	310
250	248	494	444	280 x 312	360
315	313	594	544	345 x 377	425

Alle afmetingen in mm

2

Toepassing

Het rooster type DA360 is geschikt voor de toevoer van gekoelde en verwarmde lucht in o.a. kantoren, winkels e.d. en waar een eenvoudige instelling van het uitblaaspatroon vereist is zonder invloed op luchthoeveelheid en drukverlies.
Het rooster kan in het plafond worden gemonteerd en heeft een instelbaar uitblaaspatroon tot 4 richtingen.

Instelmogelijkheden:

4 richtingen

3 richtingen

2 richtingen

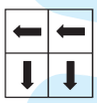
2 richtingen

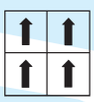
1 richting

Technische informatie

Eigenschappen:

- Geperforeerde plaat is scharnierend gemonteerd in de omranding en blijft in open stand in de omranding hangen.
- Standaard uitvoering is 4-zijdig uitblaaspatroon. Door het verwisselen van de afbuigplaten kan er een 3, 2 of 1-zijdig uitblaaspatroon verkregen worden.

Uitvoering:

- rooster: staal, wit gemoffeld (RAL 9010)
- afbuigplaten: staal, zwart gemoffeld (RAL 9005)
- plenum: gegalvaniseerd plaatstaal

Bestekomschrijving

Voorbeeld:

Vierkant stalen plafondtoevoerrooster met clipssluiting, met 4 instelbare afbuigplaten voorzien van een ronde zijaansluiting.
Het rooster is wit gemoffeld (RAL 9010).

Type: DA360S
grootte ... mm

Toebehoren

DT003: volumeregelklep met meerdere radiaal geplaatste, tegengesteld draaiende, segmenten.
Instelbaar doorheen het plafondornament na opening van de perfoplaat.
Constructie uit plaatstaal en in zwarte lak gemoffeld (RAL 9005).

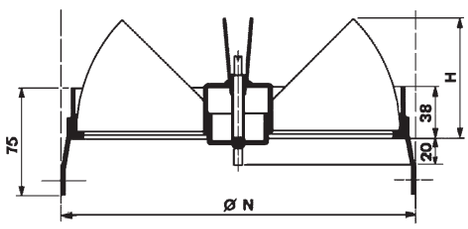

Grootte	Ø N	H
160	158	55
200	198	69
250	248	89
315	313	109

Alle afmetingen in mm

Leverbare uitvoeringen

- **DA360:** plafondrooster met clipssluiting
- **DA360S:** plafondrooster met zijaansluiting
- **DA361S:** idem als DA360S maar met volumeregelklep in de inlaat
- **DA360SG:** idem als DA360S, enkel met geïsoleerd plenum
- **DA361SG:** idem als DA361S, enkel met geïsoleerd plenum
- **DA360P**: plafondpaneel 594 x 594 mm, wit gemoffeld (RAL 9010) met clipssluiting
Verdere informatie, zie p. 2 500

Hoe bestellen

DA360S 315 x 594 mm met volumeregelklep type DT003 grootte 315 mm

a) Plafondrooster

D	A	3	6	0	S	-	0	3	1	5	0	5	9	4

Grootte — Afmeting A

- : niet geïsoleerd plenum
G: geïsoleerd plenum

- : enkel rooster zonder plenum
S: rooster en plenum met zijaansluiting

0: zonder volumeregelklep in de inlaat
1: met volumeregelklep in de inlaat

b) Volumeregelklep

D	T	0	0	3	-	-	0	3	1	5	0	0	0	0

Grootte

Technische wijzigingen voorbehouden © 6-2010

PLAFONDROOSTER MET GEPERFOREERDE PLAAT VOOR TOEVOER
DA340 • DA360

Selectiegrafiek toevoer

DA340T/360T met 4 uitblaasrichtingen

- Met plafondinvloed
- Volumeregelklep volledig open

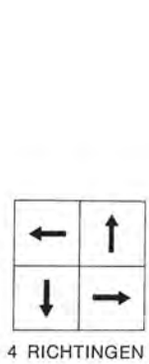

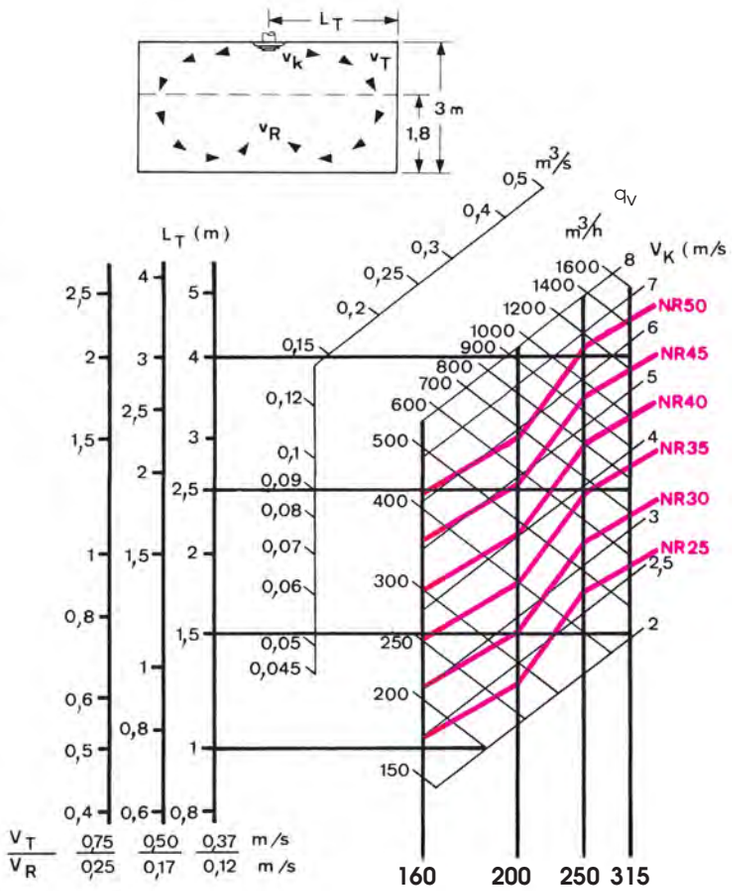

Met zijaansluiting (DA360S): NR + 4

Hoeveelheidsmeting toevoer

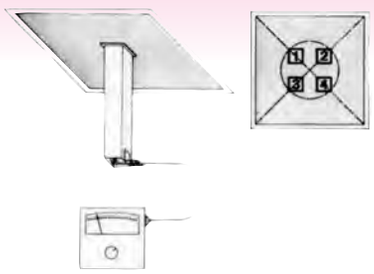

A_k-waarden (m²)				
Grootte	160	200	250	315
A_k (m²)	0,019	0,032	0,046	0,063

De luchtsnelheid v_k (m/s) wordt gemeten met de velometer en een speciale collector.
Op de diagonalen van het luchtornament wordt de uitblaassnelheid gemeten, en men neemt het gemiddelde van deze 4 waarden (zie schets).

Selectiegrafiek toevoer

DA340T/DA360T met 3 uitblaasrichtingen

- Met plafondinvloed
- Volumeregelklep volledig open

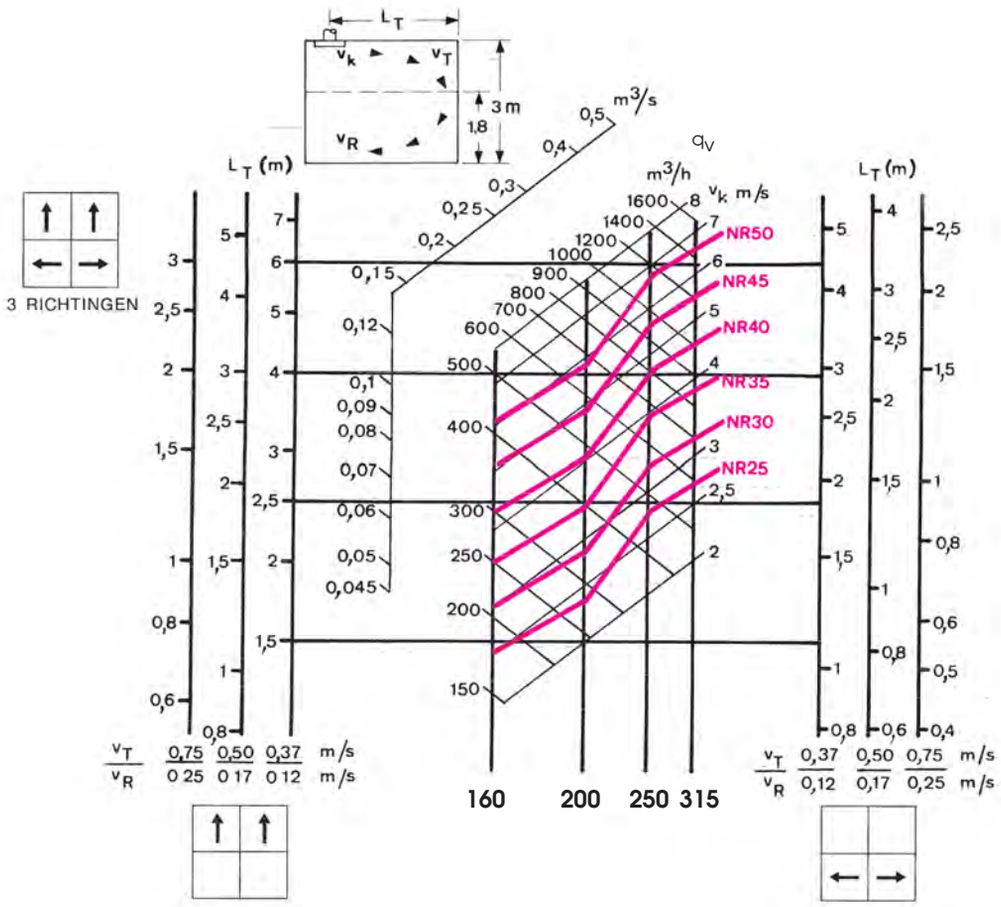

Met zijaansluiting (DA360S): NR + 4

Hoeveelheidsmeting toevoer

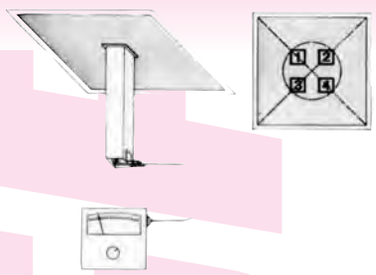

A_k-waarden (m²)				
Grootte	160	200	250	315
A_k (m²)	0,019	0,032	0,046	0,063

De luchtsnelheid v_k (m/s) wordt gemeten met de velometer en een speciale collector. Op de diagonalen van het luchtornament wordt de uitblaassnelheid gemeten, en men neemt het gemiddelde van deze 4 waarden (zie schets).

Technische wijzigingen voorbehouden © 9-2009

Selectiegrafiek toevoer

DA340T/360T met 1 en 2 uitblaasrichtingen

- Met plafondinvloed
- Volumeregelklep volledig open

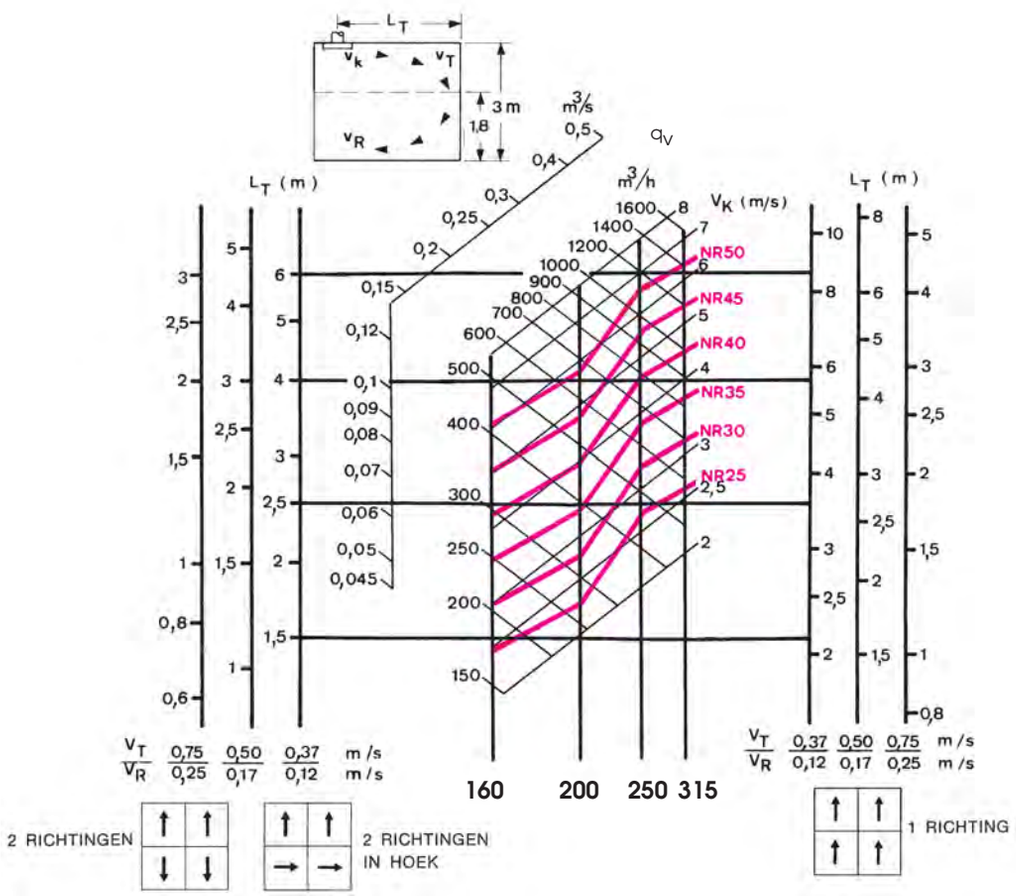

Met zijaansluiting (DA360S): NR + 4

Hoeveelheidsmeting toevoer

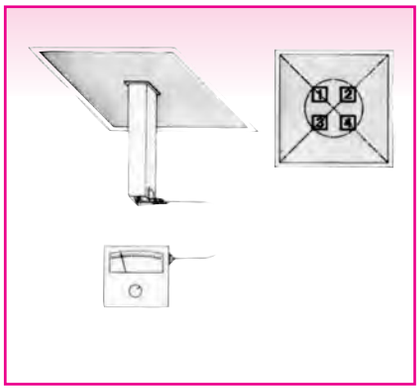

A_k-waarden (m^2)				
Grootte	160	200	250	315
A_k(m^2)	0,019	0,032	0,046	0,063

De luchtsnelheid v_k (m/s) wordt gemeten met de velometer en een speciale collector. Op de diagonalen van het luchtornament wordt de uitblaassnelheid gemeten, en men neemt het gemiddelde van deze 4 waarden (zie schets).

Voorbeeld

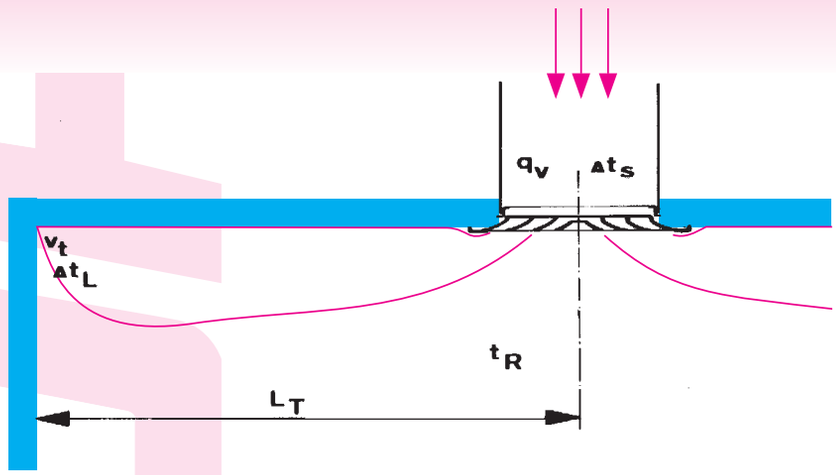

Gegeven:

- Debiet q_V = 500 m³/h
- Worp L_T = 1,40 m bij v_T = 0,5 m/s

Oplossing:

- DA360 grootte 250 - 494 mm (4 uitblaasrichtingen)
- Uitblaassnelheid v_k = 3 m/s
- Geluidsniveau NR 29
- Totaal drukverlies met volume-regelklep 100 % open: Δp_t = 14 Pa

Drukverlies

met volumeregelklep type DT003

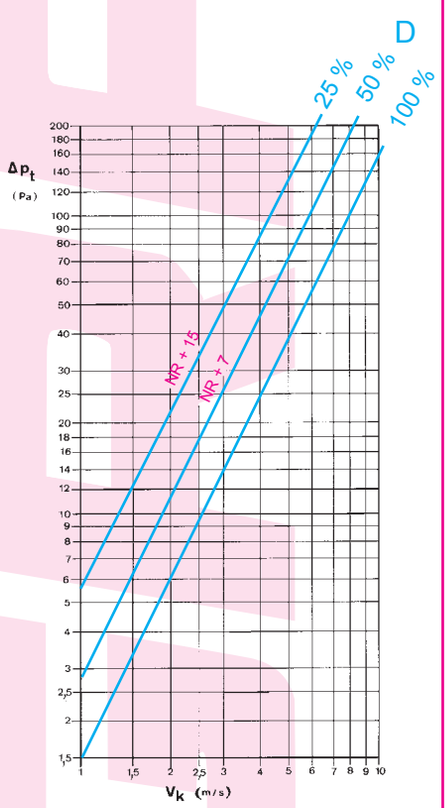

Inductie en temperatuursverhouding met plafondinvloed

Inductie

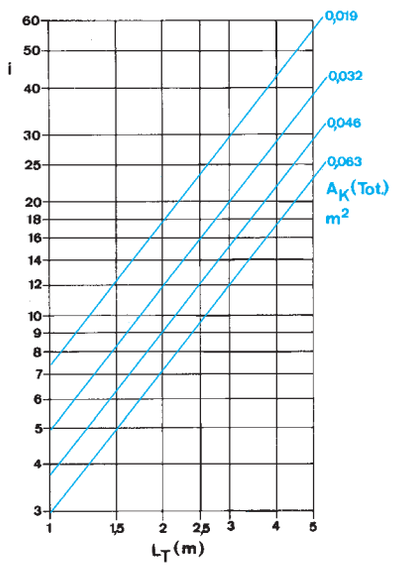

Temperatuursverhouding

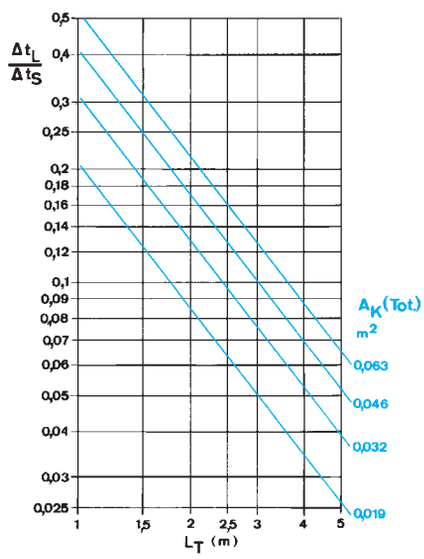

Correctie:
bij één of twee uitblaasrichtingen: i x 0,5; $\frac{\Delta tL \times 2}{\Delta tS}$

Technische wijzigingen voorbehouden © 9-2009